Accesorio Desbrozadora
SSBC

Manual de Instrucciones

Instrucciones Originales

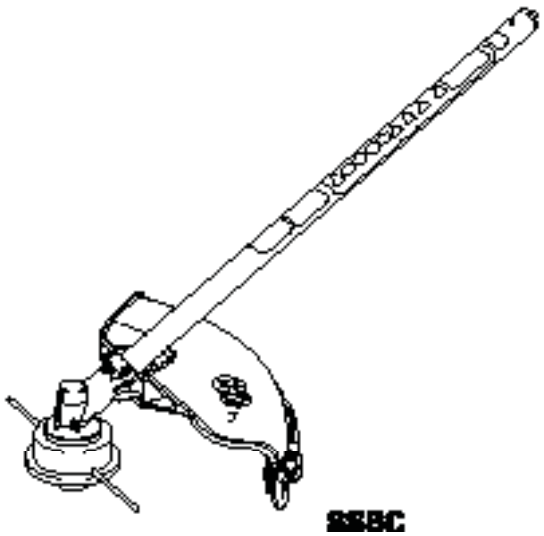

Para un Uso Seguro del Accesorio Desbrozadora

- Asegúrese de leer el presente manual y el manual de la unidad motriz (de venta por separado) para tener una correcta comprensión de los contenidos antes de utilizar la desbrozadora.
- Si no dispone del manual de la unidad motriz, solicítelo a su distribuidor.
- Conserve cuidadosamente este manual y el manual de la unidad motriz en un lugar fácilmente accesible.

Contenidos

Información Importante ····· 2
1. Seguridad ····· 4
1.1 Advertencias ····· 4
1.2 Precauciones Generales ····· 6
1.3 Dispositivos de Seguridad y Protección ····· 13
1.4 Dispositivos de Protección ····· 14
1.5 Ruído ····· 14
1.6 Vibraciones ····· 14
2. General ····· 15
2.1 Nombre de los Elementos y Funciones 15
2.2 Especificaciones ····· 15
2.3 Material Incluido ····· 16
2.4 Material opcional (de venta por separado) · 16
2.5 Localización del Modelo y Nº de serie ····· 17
2.6 Consumibles ····· 17
3. Instalación y Ajuste ····· 18
3.1 Método de Instalación ····· 18
3.2 Instalación del Guardabarro (sólo para Australia) ····· 21
3.3 Instalación del Cabezal de Nylon ····· 22
4. Funcionamiento ····· 23
4.1 Método de Transporte ····· 23
4.2 Ajuste pre-funcionamiento ····· 25
4.3 Arranque y Parada ····· 26
4.4 Precauciones en la Utilización ····· 27
4.5 Operación de Corte ····· 29
4.6 Liberar el Hilo de Nylon ····· 30
4.7 Acciones después del Funcionamiento ····· 31
5. Mantenimiento ····· 31
5.1 Cada utilización ····· 32
5.2 Cada 20 horas o 3 meses ····· 32
5.3 Cuando sea necesario ····· 33
6. Almacenaje ····· 36
7. Eliminación de Residuos ····· 38
8. Instalación de la Cuchilla (Opcional) ····· 39
9. Solución de Problemas ····· 41
10. Servicio Post-Venta ····· 42
11. Datos Técnicos ····· 43
Declaración de Conformidad CE (Aplicable sólo en Europa) ····· 44

Copyright (C) 2012 NIKKARI Co., Ltd. Todos los derechos reservados

Información Importante

Funcionamiento

Este producto (en adelante denominado accesorio) está diseñado para trabajar con la unidad motriz (de venta por separado) para cortar pastos, hierbas y arbustos. La desbrozadora se acopla a nuestra unidad motriz aprobada.
No utilice la desbrozadora para cualquier otro propósito o de cualquier otro modo.

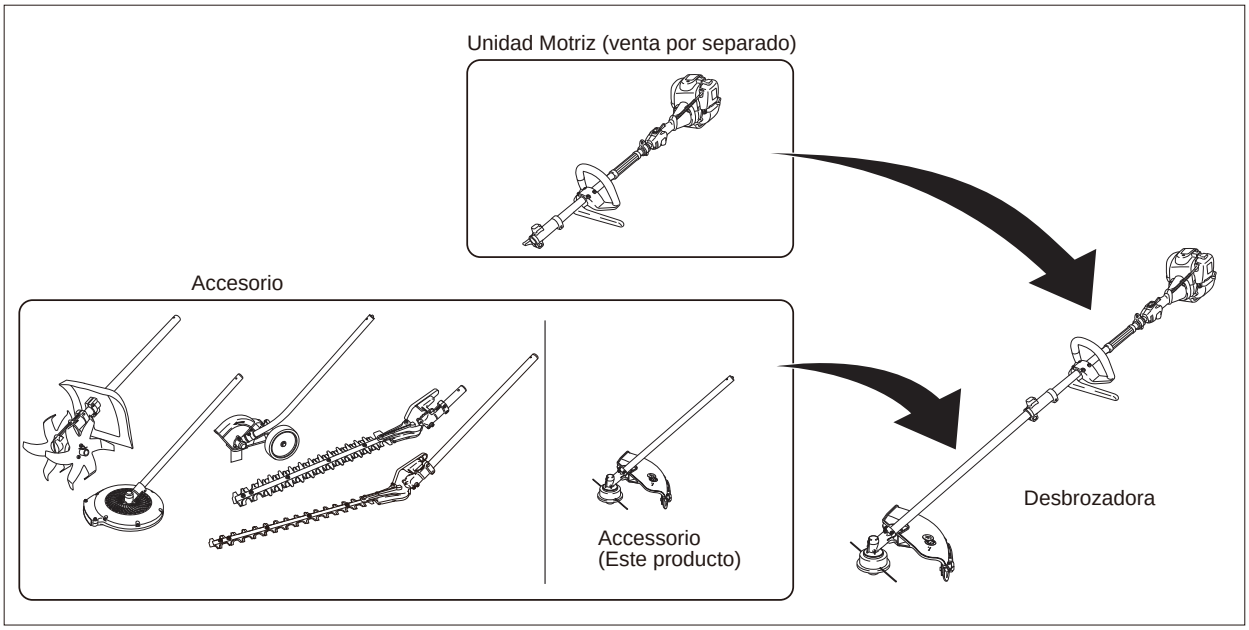

Información General

- Este accesorio se entrega con el hilo de nylon como elemento estándar.

- Si utiliza la cuchilla metálica (opcional), use una cuchilla original.
- En este manual, las palabras “elementos de corte” es usada como término general para referirse a hilo de nylon o cuchillas metálica (opcional). En la descripción de los contenidos relacionados con la cuchilla metálica (opcional), la palabra “cuchilla metálica” se utiliza para la identificación.
- Vea el manual de la unidad motriz para más información sobre su funcionamiento.
- Cuando use la desbrozadora, observe las reglas de seguridad aplicables, estándares o regulaciones del área donde va a usar el accesorio.
  Esta desbrozadora está diseñada y fabricada de acuerdo a los estándares y regulaciones aplicables en el país de compra, asumiendo que su uso está limitado al país de compra sólamente. No exporte o revenda la desbrozadora a ningún otro país, porque los idiomas son diferentes.
- Antes de su uso, lea este manual de instrucciones detenidamente y asegúrese de entender los contenidos. No permita a otra persona que no entienda las instrucciones de funcionamiento de este manual, utilizar esta desbrozadora.

- No efectúe ninguna operación distinta a las descritas en este manual y el manual de la unidad motriz.

Advertencia Importante para un Uso Seguro

- NIKKARI Co., Ltd. (en adelante indicada como NIKKARI) no puede preveer todos los riesgos de uso de esta desbrozadora. En consecuencia, extreme las medidas generales de seguridad no detalladas en este manual o el manual de la unidad motriz para prevenir accidentes cuando use la desbrozadora.
- La desbrozadora es una herramienta de corte rápido. Para reducir el riesgo de daños personales, extreme las precauciones especiales de seguridad. Si es utilizada sin precaución o inapropiadamente, las manos o el cuerpo podrían entrar en contacto con las cuchillas, causando graves daños como la amputación de manos o dedos.

Advertencia Importante para el Manual de Instrucciones

- Este manual de instrucciones esta protegido por copyright; todos los derechos están reservados. Este manual de instrucciones, en su totalidad o parcialmente, no puede ser copiado, traducido o reproducido en ningún soporte electrónico o dispositivo de lectura sin el consentimiento escrito de NIKKARI.
- Los contenidos descritos en este manual y el manual de la unidad motriz están sujetos a cambios sin previo aviso.
- Las ilustraciones o dibujos mostrados en este manual pueden diferir parcialmente de su desbrozadora.
- En caso de ceder o alquilar la desbrozadora, asegúrese que la persona que la vaya a usar haya leído el manual, así como el manual de la unidad motriz antes de realizar cualquier trabajo. Asegúrese de entregar este manual y el manual de la unidad motriz donde se va a instalar el accesorio al cliente.
- En caso de pérdida o estropício de este manual o del manual de la unidad motriz, pida otro a su distribuidor inmediatamente.
- Si tiene dudas acerca de las descripciones contenidas en este manual o el manual de la unidad motriz, contacte con su distribuidor.

1. Seguridad

1.1 Advertencias

Para un uso correcto de la desbrozadora, siga las instrucciones de este manual. Existen adhesivos de advertencia fijados en las zonas donde existen riesgos potenciales, o bien en la periferia. Los adhesivos de advertencia están clasificados en este manual dependiendo del grado de riesgo, como se muestra en la tabla a continuación.

1.1.1 Significado Advertencias

Los mensajes de advertencia en este manual están categorizados como se muestra a continuación. Si las advertencias de estos signos se ignoran, se podrían sufrir serios o fatales daños como resultado.

■ Significado de las palabras de advertencia

⚠ PELIGRO	Indica una situación de peligro inminente que, de no ser evitada, puede resultar en la muerte o heridas graves.
⚠ ADVERTENCIA	Indica una situación de peligro potencial que, de no ser evitada, puede resultar en la muerte o heridas graves.
⚠ PRECAUCIÓN	Indica una situación de peligro potencial que, de no ser evitada, puede resultar en heridas leves o moderadas o daños a la propiedad.
▶▶Nota	Indica énfasis en una información importante o que se proporciona una información útil.

■ Significado de los símbolos

⚠	Señal de peligro	Indica que se puede dar una situación de peligro debido a una negligencia en el uso. Los peligros están descritos en el dibujo, dentro del símbolo.
⃠	Señal de prohibición	Indica prohibición de acciones. Las acciones prohibidas están descritas en el dibujo, en el interior o alrededor de la señal.
●	Señal de aplicación	Indica aplicación de acciones. Las acciones que se deben llevar a cabo están descritas en el dibujo dentro del símbolo. Esta ación es necesaria para evitar peligros.

1.1.2 Adhesivos de Advertencia

■ Precauciones en el uso

(a) Esta desbrozadora se suministra con adhesivos de advertencia que indican las precauciones que se deben extremar. Asegúrese de entender el significado de dichos adhesivos y trabajar en un entorno seguro sin riesgo de accidente.

(b) No utilice la desbrozadora hasta que esté seguro que ha entendido el significado de los adhesivos de advertencia. Si no comprende su significado, contacte con el distribuidor.

(c) Asegúrese de ver en todo momento los adhesivos y mensajes de advertencia descritos en el manual de instrucciones cuando use la desbrozadora.

(d) No retire o dañe los adhesivos de advertencia. No límpie tampoco los adhesivos de advertencia con disolvente.

(e) No pinte los adhesivos de advertencia en caso de pintar de nuevo la desbrozadora.

(f) Si los adhesivos de advertencia se vuelven ilegibles, se dañan o se caen, diríjase a un distribuidor para adquirir unos nuevos, a continuación fíjelos de acuerdo con el punto "■ Posición de los adhesivos de advertencia en el accesorio".

■ Posición de los adhesivos de advertencia en el accesorio

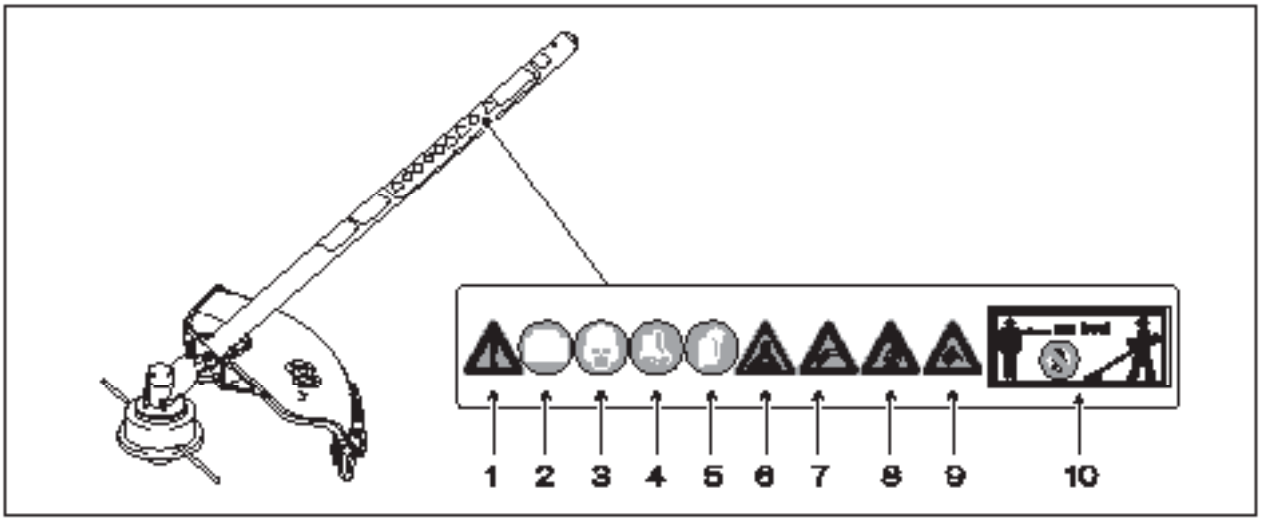

1	Vea detenidamente los adhesivos de advertencia y obsérvelos.
2	Asegúrese de haber leído y entendido perfectamente el manual de instrucciones antes de cualquier uso.
3	Lleve protección para los ojos, oídos y cabeza durante el uso.
4	Lleve calzado de protección (botas robustas con suela antideslizante) durante el uso.
5	Lleve guantes durante el uso.
6	El monóxido de carbono que contiene los gases de escape es físicamente perjudicial. No trabaje en un lugar que no esté ventilado adecuadamente.
7	Tenga cuidado en no dañarse las piernas con el accesorio de corte.
8	Preste atención a los objetos dispersados por el accesorio de corte. No utilice la desbrozadora sin el protector de corte.
9	No golpée la cuchilla contra objetos duros. Las virutas podrían entrar en contacto con usted.
10	Mantenga a las personas y animales fuera del área de trabajo, que debe ser un radio de 15 metros del lugar donde trabaja la desbrozadora.

1.2 Precauciones Generales

1.2.1 Precauciones de Carácter General

Cuando use la desbrozadora, siga las precauciones del manual de la unidad motriz, además de las siguientes precauciones:

⚠ PELIGRO	
	No utilice la desbrozadora para cortar ramas, etc.. * Las ramas cortadas o la desbrozadora podrían caer en la cabeza, causando lesiones.
	No utilice la desbrozadora cuando esté cansado o bajo la influencia del alcohol u otras drogas. * Estará cansado o no capacitado para el uso adecuado de la desbrozadora, pudiendo causar un serio accidente.
	No utilice la desbrozadora sin el protector de la cuchilla. * Podría causar un serio accidente debido a la dispersión de piedras, etc.
	Asegúrese que la palomilla que sujeta la unidad motriz con el accesorio está bien apretada cuando instale el accesorio. * El accesorio podría soltarse, causando un serio accidente.

⚠ ADVERTENCIA	
	No utilice la desbrozadora para ningún otro propósito que no sea cortar hierba. * En caso contrario, podría sufrir daños inesperados y/o la desbrozadora podría dañarse.
	No permita a los menores de edad usar la desbrozadora. * Podría causar un serio accidente.
	No modifique la desbrozadora. * Podría deteriorar sus prestaciones y causar un serio accidente debido a un deterioro de la seguridad.
	No instale ninguna unidad motriz no aprobada a este accesorio. * El accesorio podría soltarse durante el uso, causando un serio accidente.
	No modifique los dispositivos de seguridad. * Podría causar un serio accidente debido al deterioro de la seguridad.
	No toque los elementos de corte durante el funcionamiento. * Éstos podrían causarle daños.
	En caso de alquiler de la desbrozadora a terceros, entregue el manual de instrucciones. * Su uso inapropiado, podría causar un serio accidente.

1.2.2 Precauciones en el Vestuario

⚠ ADVERTENCIA	
!	**Use un casco rígido durante el transporte o funcionamiento de la desbrozadora.** * En caso contrario, ésta podría causarle daños en la cabeza.
	Lleve el equipo de protección personal adecuado cuando use la desbrozadora. * En caso contrario, podría sufrir lesiones.
	Lleve gafas cuando use la desbrozadora. Es recomendable usar, además, una rejilla protectora (o pantalla protectora) * Si no las usa, podría sufrir daños en los ojos debido a la dispersión de arena o piedras, etc.
	Lleve un equipo de protección auditiva, incluyendo orejeras, cuando use la desbrozadora. * El ruído del motor podría causarle pérdida auditiva.

1.2.3 Precauciones antes del Funcionamiento

⊘	**No permita que niños o animales traspasen la zona de trabajo de la desbrozadora (dentro de un radio de 15 metros).** * De lo contrario, podría ocurrir un accidente.
	No utilice la desbrozadora cerca de un cable eléctrico. * En caso contrario, se podría producir una descarga eléctrica.
!	**Asegúrese que la desbrozadora funciona normalmente y que no le falta ningún componente ni tiene ninguna pieza agrietada antes de empezar a utilizarla.** Revise especialmente el apriete de las conexiones, tuercas y tornillos y pérdidas de gasolina. * En caso contrario, causará un grave accidente.
	Antes de empezar a funcionar, o cuando la desbrozadora tropiece con algún objeto duro como piedras, asegúrese que la palomilla de sujeción que conecta la unidad motriz con el accesorio no se ha soltado. * En caso contrario, el accesorio podría caerse.
	Cuando instale la desbrozadora a la unidad motriz, asegúrese que el mando de conexión vuelve a la posición especificada. * El accesorio podría soltarse.

⚠ ADVERTENCIA	
!	**Revise el estado de los elementos de corte, tornillos y tuercas de montaje antes/después de la operación de corte.** * Si presenta grietas o está suelta, podría astillarse y en consecuencia las piezas podrían impactar con una persona, causando lesiones.

⚠ ADVERTENCIA	
!	**Cuando exista algún obstácuo cerca de la hierba que se va a cortar (alambres, etc.), que no pueda ser apartado, corte con cuidado y no permita que los elementos de corte entren en contacto con este tipo de obstáculos durante el funcionamiento.** * De lo contrario, la persona podría caer debido al impacto y entrar en contacto con los elementos de corte, sufriendo graves daños. O bien, las virutas de los obstáculos podrían entrar en contacto con los ojos del operario, pudiendo incluso llegar a perder la visión.

⚠ PRECAUCIÓN	
⊘	**Si el borde de la cuchilla está desafilado o dañado, no utilice la desbrozadora.** * Podría causar daños a la desbrozadora debido a una sobrecarga.
!	**Cuando trabaje cerca de un vehículo o edificio, mantenga las cosas que se encuentren alrededor fuera del área de trabajo.** **Cubra los inmuebles con lonas o no trabaje en ese área.** * Si trabaja cerca de un coche o edificio, la gravilla de piedra dispersa podría causar daños.
	Revise si hay algún obstáculo (envases vacíos, cables, guijarros, cintas, etc.). En caso de existir algún obstáculo, retírelo antes de desbrozar. * El esparcimiento de partes rotas de la cuchilla dañada, etc. podría causar lesiones graves. Sustancias ajenas como cables y cintas podrían enredarse en la cuchilla, rompiéndola o rompiendo los piñones.

1.2.4 Precauciones al Arrancar

⚠ PELIGRO	
!	**La desbrozadora debe ser arrancada en un lugar firme y antideslizante.** * En caso contrario, el operario podría caerse, causando un grave accidente.

⚠ ADVERTENCIA	
!	**La desbrozadora debe ser arrancada y utilizada por una sola persona.** * Si es utilizada por más de una persona, se podría perder el control del manejo, pudiendo ésta entrar en contacto con personas u objetos, causando accidentes.

⚠ PRECAUCIÓN	
!	**Cuando arranque la desbrozadora, asegúrese que la cuchilla no está en contacto con el suelo o algún otro obstáculo.** * De lo contrario, el operario podría caerse debido al impacto y sufrir graves daños debido al contacto con la cuchilla. O podría causar la dispersión de objetos, resultando en daños como la pérdida de visión.

1.2.5 Precauciones en el Uso

⚠ PELIGRO	
	No use la desbrozadora sobre un suelo inseguro, como por ejemplo una escalera, árbol, la parte trasera de un camión o cualquier otra superfície insegura. * Podría caerse, soltar la desbrozadora y entrar en contacto con la cuchilla, sufriendo un accidente.
	Mientras corte hierba, coloque un símbolo de MANTÉNGASE FUERA en un lugar visible, para prevenir que terceras personas entren dentro del radio de trabajo, 15 metros. * De lo contrario, podría ocurrir un grave accidente.
	Asegúrese de utilizar los elementos de corte originales especificados por el fabricante. * Si se utiliza algún otro elemento de corte, éste podría dañarse o soltarse, causando lesiones al operador.

⚠ ADVERTENCIA	
	No utilice la desbrozadora en un lugar cerrado. * Los gases del escape pueden provocar daños a su salud.
	No utilice la desbrozadora en condiciones de poca visibilidad, por ejemplo sin luz solar o demasiado pronto por la mañana. * Podría causar un accidente debido al contacto con otros objetos o caerse.
	No utilice la desbrozadora de forma continuada durante muchas horas. * Si se utiliza durante muchas horas de forma continuada, podría desarrollar temblores en los dedos.
	No utilice la desbrozadora con una sola mano. * Podría soltarla o entrar en contacto con la cuchilla al no poder sujetar la máquina correctamente, sufriendo un accidente.
	Si estando en posición ralentí la cuchilla empieza a moverse, no utilice la desbrozadora. * De lo contrario, podría causar un accidente.
	No corte hierba en una superfície más alta que la altura de su cintura. * En caso contrario, usted no sujetará la desbrozadora adecuadamente o tropezará, sufriendo daños.
	No golpée los elementos de corte con objetos duros (rocas, piedras, pilares, etc). * Podría causar un contragolpe, sufriendo contusiones o causando daños a la propiedad.
	Concéntrese en el trabajo durante la operación, no se distraiga hablando con nadie. Si necesita realizar alguna otra tarea, apague el motor antes de llevarla a cabo. * No prestar atención al trabajo de corte, podría resultar en un daño inesperado debido a la falta de concentración.
	Aparte los obstáculos y mire donde pisa cuando use la desbrozadora. * Si el suelo donde se encuentra es inestable, podría sufrir un accidente al tropezar o caerse.

⚠ ADVERTENCIA	
!	**Asegúrese que la cuchilla no está agrietada/dañada, los tornillos/tuercas no están desaflojados cada vez que la cuchilla impacte con algún objeto duro.** * De lo contrario, posibles virutas de la cuchilla, o bien la cuchilla podrían salir despedidas y causar daños al operador.
	Cuando se gire o retome la postura inicial, muévase lentamente para evitar que la cuchilla entre en contacto con personas o cosas alrededor. * De lo contrario, podría causar daños a alguien debido al contacto con la cuchilla o dañar objetos, o el operario podría caerse debido al impacto del equipo.
	Use el arnés. * Si la desbrozadora se suelta debido a un contragolpe, las manos o dedos del operario podrían ser cortados por la cuchilla.
	Si la cuchilla se para porque se ha enredado con alguna cinta, alambre, hierbas, etc., retire estos objetos después de asegurarse que el motor está parado y la cuchilla completamente parada. * Cuando la velocidad de rotación del motor aumenta, manos o dedos podrían ser cortados por la cuchilla.

⚠ PRECAUCIÓN	
!	**Si la cuchilla se enreda con cintas, alambres, hierbas, etc., retire esos objetos.** * Si permanecen en la cuchilla, el retén se desgasta y el pasador podría soltarse, pudiendo causar un accidente.

1.2.6 Precauciones en el Mantenimiento

⚠ PELIGRO	
!	**Contacte con el distribuidor para la sustitución o afilado de la cuchilla metálica (opcional).** * Si el usuario afila la cuchilla él mismo, ésta podría romperse o caerse, causando lesiones.

⚠ ADVERTENCIA	
!	**Antes de realizar el mantenimiento, reparación o limpieza, apague el motor y desmonte el accesorio de la unidad motriz.** * Si el motor se pone en marcha mientras realiza estas tareas, sus manos o dedos podrían cortarse debido a las piezas en movimiento o la cuchilla.
	No efectúe ningún otro mantenimiento o reparación que no sea el descrito en el manual de instrucciones. Pregunte a su distribuidor. * En caso contrario, podría ocurrir un accidente.
	Antes de ajustar o reemplazar los elementos de corte, pare el motor, y luego desinstale la desbrozadora de la unidad motriz. * En caso contrario, las manos o dedos podrían sufrir cortes.

⚠ PRECAUCIÓN	
!	**Lleve guantes cuando manipule los elementos de corte, durante su sustitución, etc.** * En caso contrario, las manos o dedos podrían sufrir cortes.
	Utilice la grasa indicada (JX Nippon Oil & Energy: MOLYNOC N. 2). * De lo contrario, los piñones, etc. podrían dañarse.

1.2.7 Precauciones en la Solución de Problemas

⚠ PELIGRO	
!	**Cuando tenga que solucionar un problema, apague el motor y luego desmonte el accesorio de la unidad motriz.** * Si el motor empezara a funcionar mientras soluciona algún problema, las piezas en movimiento o la cuchilla podrían cortar manos o dedos.

1.2.8 Precauciones en el Transporte

⚠ ADVERTENCIA	
⊘	**No transporte la desbrozadora en una bicicleta o motocicleta.** * De lo contrario, la desbrozadora podría caerse y dañarse, o causar daños.
!	**Cuando transporte la desbrozadora, lleve ropa y el equipo de protección personal adecuados.** * De lo contrario, podría sufrir daños.
	Antes de transportar la desbrozadora, apague el motor y asegúrese que los elementos de corte se han parado. * De lo contrario, el cuerpo, manos o dedos podrían sufrir cortes, o los objetos podrían sufrir daños si entraran en contacto con la cuchilla.
	Durante el transporte de la desbrozadora, instálele un arnés, o manténgalo en posición de equilibrio con el eje. * En caso contrario, la desbrozadora podría caerse y dañarse o causar daños.
	Durante el transporte de la desbrozadora, mire donde pisa y asegúrese de haber apartado los obstáculos. * Si el lugar donde pisa es inseguro, podría ocurrir un accidente debido a un tropiezo o a una caída.
	Antes de transportar la desbrozadora, meterla en la parte trasera del vehículo, etc., desmonte el accesorio de la unidad motriz y luego fíjela de forma que no se mueva. * De lo contrario, el accesorio podría caerse del vehículo, dañándose o causando daños.

1.2.9 Precauciones en el Almacenaje

⚠ ADVERTENCIA	
	Cuando guarde el accesorio colgándolo del gancho del tapón del tubo, no tire del accesorio ni lo balancee. O, colóquelo en un estante lo suficientemente resistente. * De lo contrario, se caerá, causando graves daños.

⚠ PRECAUCIÓN	
	Cuando guarde el accesorio, coloque el protector (opcional) a la cuchilla metálica (opcional). * De lo contrario, el operador podría sufrir daños debido al contacto con la cuchilla de hierro (opcional).
	Cuando guarde el accesorio, hágalo en un lugar fuera del alcance de los niños y animales. * De lo contrario, podría causar daños debido al contacto con la cuchilla metálica (opcional), o bien causar daños si éste cayera por algún motivo.

1.2.10 Precauciones con el Lubricante

⚠ PELIGRO	
	Almacene la grasa en un lugar fuera del alcance de los niños. Consérvela en un recipiente, de manera que no se derrame y asegúrese de que se distinga el contenido del mismo. * Si se ingiere accidentalmente, el lubricante causará malestar físico.

⚠ PRECAUCIÓN	
	No deseche la grasa en un río, mar o suelo. * De lo contrario, dañará el medioambiente.

1.3 Dispositivos de Seguridad y Protección

1.3.1 Dispositivos de Seguridad (Dispositivos de Parada)

Para parar la desbrozadora en caso de accidente o anomalía, use el dispositivo de parada y pare la rotación de los elementos de corte.
Existe un gatillo y el botón de arranque/parada en la unidad motriz como dispositivos de parada.
Lea el manual de la unidad motriz para más detalles.

1.3.2 Dispositivos de Seguridad (Liberación Rápida)

En caso de accidente o anomalía, la desbrozadora puede ser liberada del arnés usando el dispositivo de liberación rápida.

Lea el manual de la unidad motriz para más detalles.

1.3.3 Protector (Protección opcional para el Transporte)

Para la cuchilla metálica (opcional), instale el protector a la desbrozadora para transportarla o almacenarla, para prevenir accidentes debido al contacto con la cuchilla metálica (opcional).
Instale el protector como se muestra en la figura a la derecha.

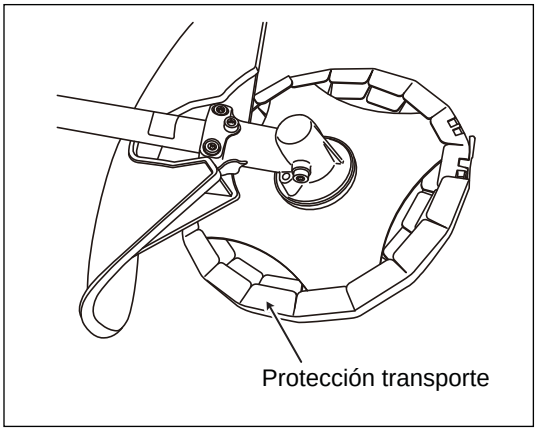

1.4 Dispositivos de Protección

Cuando use la desbrozadora, lleve siempre el siguiente equipo de protección.

(a) Casco protector

(b) Ropa de trabajo (se recomienda chaqueta de manga larga y pantalón de protección)

(c) Calzado de protección (botas gruesas con suela antideslizante) (Se recomienda botas de seguridad con punta de acero).
Perneras.

(d) Guantes (guantes de protección, antideslizantes)

(e) Gafas de protección

(f) Dispositivo de protección facial (o pantalla protectora) (Se recomienda usar junto con las gafas protectoras)

(g) Tapones antiruído para los oídos

▶▶ Nota

- Use protección para los ojos (o gafas), tapones para los oídos (o orejeras), casco protector, etc. conforme a la normativa aplicable.
- No lleve joyas.
- Recójase el pelo largo.
- En caso de usar ropa holgada, apriete los puños y dobladillos.

1.5 Ruído

Existe el peligro que la persona pueda sufrir pérdida permanente auditiva por el ruído de la desbrozadora.
La persona que utilice la desbrozadora debe usar un equipo de protección auditiva, incluyendo orejeras.
La persona que utilice la desbrozadora debe realizarse un test auditivo con frecuencia.
Sin embargo, tenga cuidado cuando lleve el equipo de protección auditiva. Su capacidad para oír gritos o alarmas se verá disminuida.

1.6 Vibraciones

La vibración generada por la desbrozadora produce adormecimiento en los dedos (Fenómeno de Reynaud) o el síndrome del túnel carpiano. Esto causa dolor o hinchazón o parálisis del nervio de las manos, y existe el riesgo de que afecte a la mano.
Para prevenir estos problemas, no use la desbrozadora de manera continuada durante mucho rato.
Tómese los descansos necesarios.

2. General

2.1 Nombre de los Elementos y Funciones

La desbrozadora es un dispositivo que se instala a la unidad motriz (de venta por separado).
El siguiente dibujo muestra la estructura del accesorio, así como el nombre y función de cada parte.

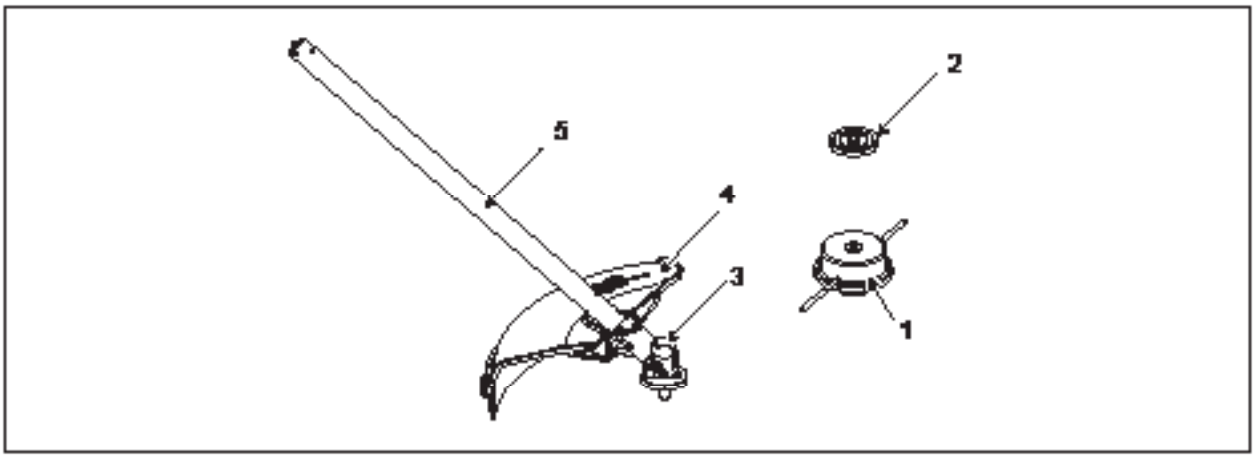

N.	Elemento	Función
1	Cabezal de nylon	Gira a alta velocidad y corta hierba, malas hierbas, arbustos, etc. con el hilo de corte. El hilo de nylon gira en sentido antihorario, desde el punto de vista del operador.
2	Soporte cuchilla	Una pieza para instalar el cabezal de nylon a la caja de engranaje.
3	Caja engranaje	Conectado con el dispositivo de corte, transforma y reduce el movimiento del eje de transmisión al eje de salida del cabezal.
4	Guardabarro	Protege de objetos como tierra, arena y piedras esparcidas por hilo de corte. También corta hilos de nylon en la misma medida.
5	Tubo del eje	Tubo que contiene el eje de transmisión.

2.2 Especificaciones

■ Especificaciones estándar

Elemento		Especificación
Cabezal de nylon (Material Incluído)	Diámetro (mm)	φ420
Cuchilla metálica (kit cuchilla opcional para Australia)	**UMBK-425**	φ 230 4T
Cuchilla metálica (kit cuchilla opcional para Australia)	**UMBK-435**	φ 255 4T
Cuchilla metálica (Opcional para Europa)		φ 255 3T

▶▶ Nota

- La cuchilla metálica y el kit de cuchilla se venden por separado. Para obtener la referencia de la pieza original, contacte con su distribuidor.

2.3 Material Incluido

El siguiente material se incluye con el accesorio desbrozadora. Para la unidad motriz, refiérase al manual de la unidad motriz.

■ Material Incluido

Manual de instrucciones (el presente libro)	Cabezal de nylon	Soporte cuchilla
Guardabarro (sólo para Australia)	Pletina (sólo per Australia)	Tornillo fijador (sólo para Australia) 4 unidades

2.4 Material Opcional (de venta por separado)

▶▶ Nota

- Las piezas opcionales pueden diferir dependiendo del país de venta o especificaciones. Cuando use la cuchilla metálica diseñada para ser usada en Australia, revise el manual para el kit de cuchilla para Australia.
- Para más información sobre referencias, contacte con su distribuidor.

Guardabarro para cuchilla de hierro	Cuchilla de hierro La forma difiere dependiendo de las especificaciones	Tapa cuchilla	Protector tuerca
Tuerca	Protector para el transporte		

2.5 Localización del Modelo y Nº de Serie

Este manual de instrucciones es válido para todas las series de este modelo de accesorio.
Revise el modelo de su accesorio en la placa de modelo fijada al cuerpo de la máquina y lea las secciones correspondientes.
Anote el nº de serie (Vea 10. Servicio Post-Venta).
Necesitará el nº de serie para pedir repuestos o cuando haga consultas técnicas o sobre garantias.

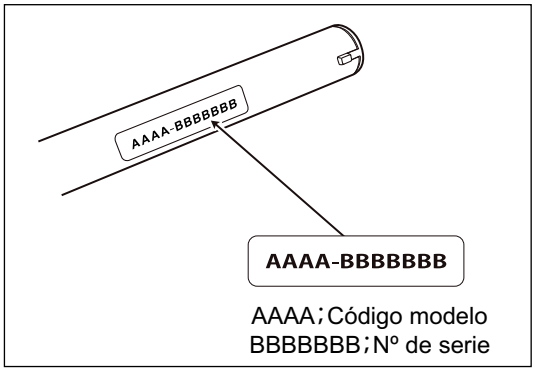

▶▶Nota

- El código de modelo es un número de 4 dígitos.
  El código de modelo es distinto del nombre del modelo.

2.6 Consumibles

Los consumibles del accesorio son los siguientes:
Contacte con su distribuidor para reemplazarlos:

Tapón	Dispositivo de corte	Soporte cuchilla	Cabezal de nylon
	(para Australia) (para Europa)		

3. Instalación y Ajuste

3.1 Método de Instalación

⚠ ADVERTENCIA	
	Antes de instalar o desinstalar el accesorio, apague el motor. * Si el motor se pone en marcha durante la operación, las manos o dedos podrían sufrir cortes debido a las piezas en movimiento o elementos de corte.

3.1.1 Combinación con la unidad motriz

⚠ ADVERTENCIA	
	No instale ningún accesorio no aprobado a la unidad motriz. * El accesorio podría desprenderse durante su funcionamiento, causando un grave accidente.

El accesorio puede instalarse sólamente en nuestros equipos aprobados, que se muestran a continuación. Para más detalles, lea la tabla a continuación.

Fabricante	Unidad motriz aprobada
Thai Honda Manufacturing Co.,Ltd.	**UMC425E**
Thai Honda Manufacturing Co.,Ltd.	**UMC435E**
Thai Honda Manufacturing Co.,Ltd.	**UMC425U**
Thai Honda Manufacturing Co.,Ltd.	**UMC435U**

3.1.2 Conexión

1 **Afloje la palomilla [1] de la conexión de la unidad motriz.**

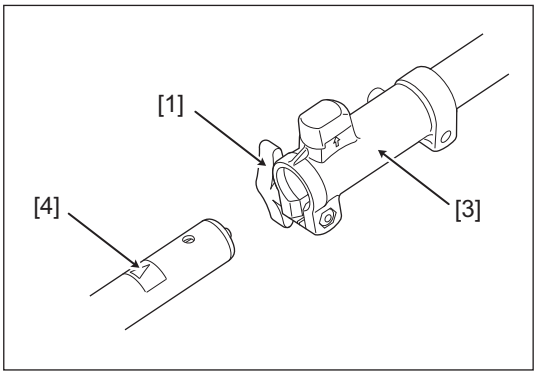

2 **Alínee el tubo [2] en el extremo del conducto con la ranura de la carcasa de acoplamiento [3], e insértelo en la posición indicada en el adhesivo [4].**

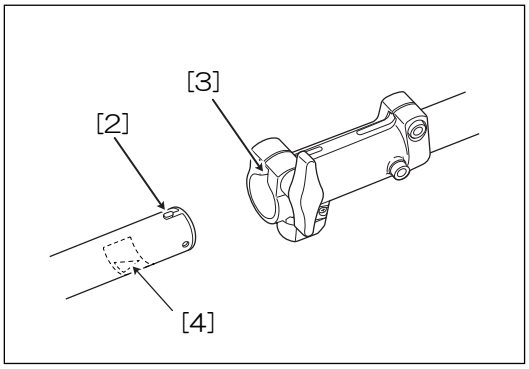

3 **Asegúrese que el mando de posicionamiento vuelve a su posición original [5] y luego apriete la palomilla [1] de la conexión de la unidad motriz.**

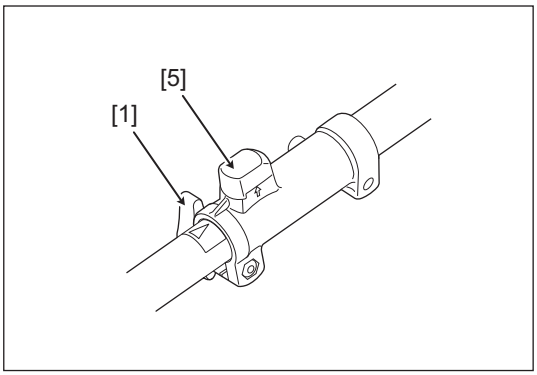

3.1.3 Desinstalación

1 **Afloje la palomilla [1] de la conexión de la unidad motriz.**

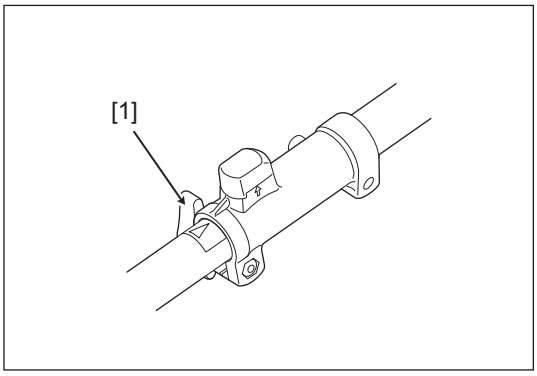

2 **Levante el mando de posicionamiento [5] y gírelo.**

Cuando el mando de posicionamiento está levantado, se puede girar en sentido horario y al contrario en 90°.

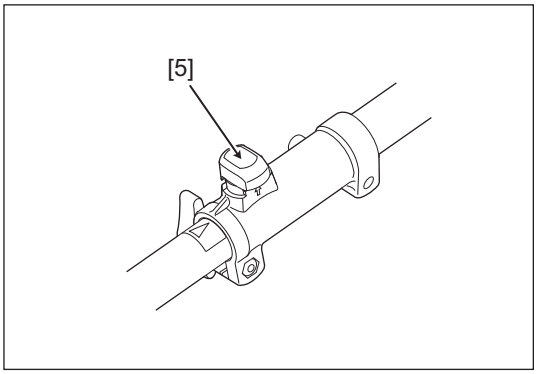

3 **Tire del tubo del eje [6].**

Si le resulta difícil tirar de él, asegúrese que el accesorio está en posición paralela al tubo de la unidad motriz, y luego tire de nuevo.

4 **Gire el mando de posicionamiento [5] hasta el centro.**

Cuando el mando de posicionamiento vuelve al centro, se asienta de nuevo.

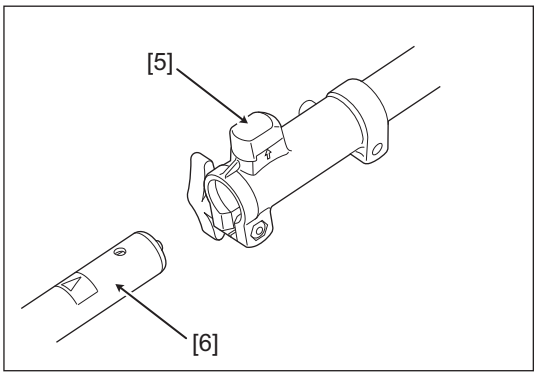

3.2 Instalación del guardabarro (sólo para Australia)

Siga el procedimiento que se detalla a continuación para instalar el guardabarro (para Australia).
Si se han suministrado las cuchillas, desinstale las cuchillas antes de realizar esta tarea.

▶▶Nota

- En el caso del accesorio desbrozadora para Europa, el guardabarro ya viene instalado. No lo desinstale. Si éste se daña, contacte con su distribuidor.

1 **Coloque el interruptor de arranque y parada en la posición OFF para parar el motor.**

2 **Desinstale el accesorio de la unidad motriz.**

3 **Póngase los guantes.**

4 **Instale el guardabarro (para Australia) [2] y la pletina [3], y fíjelo a la caja de engranaje[1] apretando los tornillos de fijación [4] (4 unidades).**

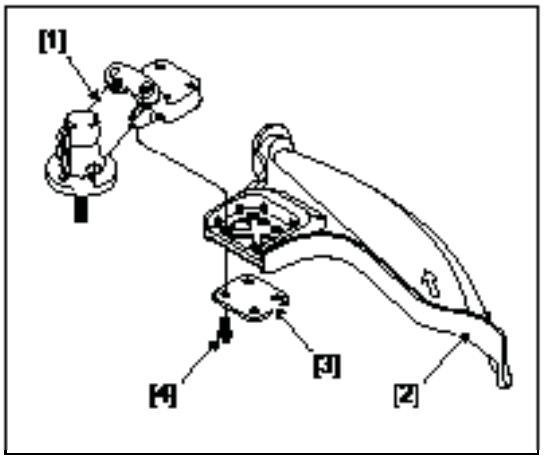

3.3 Instalación del cabezal de nylon

⚠ PELIGRO

Asegúrese de utilizar los elementos de corte especificados por el fabricante.

* Si se utiliza algún elemento distinto al especificado, éste podría dañarse o soltarse, pudiendo causar daños al operador.

Lea detenidamente “1.2 Precauciones Generales” antes de instalar el cabezal de nylon.
Instale el cabezal de nylon según los pasos que se detallan a continuación:

1 **Coloque el interruptor de arranque/parada en la posición OFF para parar el motor.**

2 **Desinstale el accesorio de la unidad motriz.**

3 **Póngase los guantes.**

4 **Retire los restos de hierba y piedras acumulados en la parte A de la caja de engranaje [1].**

▶▶ Nota

- Si se utiliza la máquina de nuevo con estos restos acumulados, la caja de engranaje podría dañarse, pudiendo causar daños.

5 **Ponga el soporte de la cuchilla [2] en la salida del eje [3].**

6 **Inserte la llave allen [5] en el agujero [6] para fijar el eje y gire en sentido antihorario para apretar el cabezal.**

▶▶ Nota

- Las direcciones para aflojar/apretar el cabezal de hilo de corte [4] son las opuestas a la mayoria de tuercas.

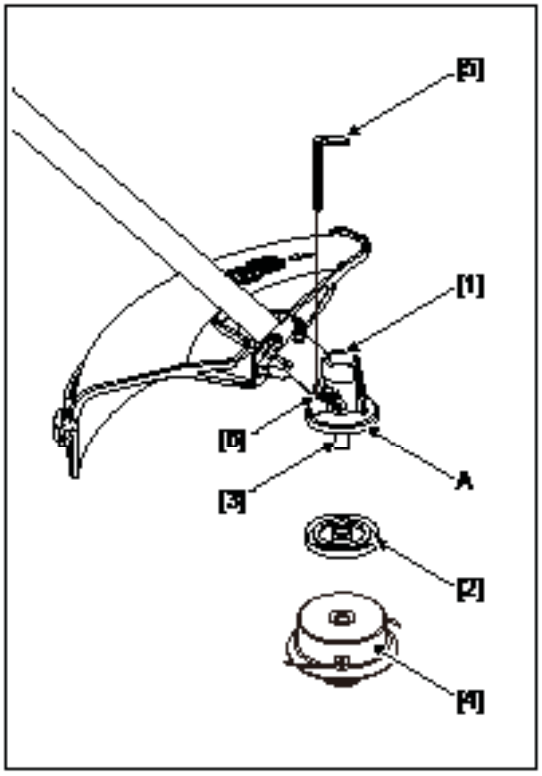

4. Funcionamiento

⚠ ADVERTENCIA	
	Lleve un equipo de protección personal adecuado cuando use la desbrozadora. * De lo contrario, podría sufrir daños.

4.1 Método de transporte

⚠ ADVERTENCIA	
	No transporte la desbrozadora en una bicicleta o motocicleta. * De lo contrario, ésta podría caerse, dañándose o causando daños.
	Durante el transporte de la desbrozadora, apague el motor y asegúrese que los elementos de corte se han detenido. **Para la cuchilla metálica (opcional), instale el protector para el transporte (opcional).** * De lo contrario, el cuerpo, manos o dedos podrían sufrir cortes o los objetos podrían dañarse al entrar en contacto con la cuchilla.
	Durante el transporte de la desbrozadora, instálele un arnés o manténgala en posición de equilibrio con el tubo del eje. * En caso contrario, la desbrozadora podría caerse y dañarse.
	Cuando transporte la desbrozadora, aparte los obstáculos a su paso y esté atento donde pisa. * Si el suelo es inestable, podría tropezar o caer, sufriendo un accidente.
	Antes de transportar la desbrozadora, ponerla en la parte trasera del vehículo, etc., desinstale el accesorio de la unidad motriz, luego fíjelo de forma que no se mueva. * En caso contrario, el accesorio podría caerse del vehículo, dañándose o causando daños.

1 **Lleve un equipo de protección. Para más detalles sobre equipamiento de protección, vea "1.4. Dispositivos de Protección”**

2 **Asegúrese que el motor está apagado y los elementos de corte sin movimiento.**

3 **En el caso de la cuchilla metálica, instále el protector de transporte (opcional).**

4 **<Cuando transporte la desbrozadora en la mano>**

Instálele el arnés o use el tubo del eje para mantenerla en posición de equilibrio.

Cuando transporte la desbrozadora en la mano

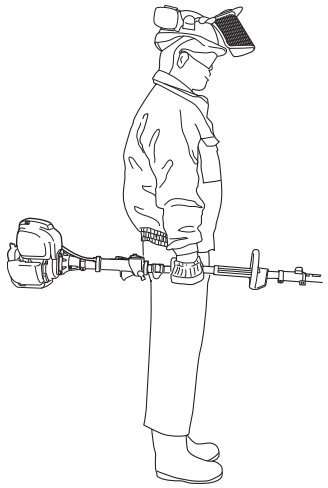

<Cuando use un vehículo para transportar, etc.>

(1) Desinstale el accesorio de la unidad motriz.

(2) Coloque la desbrozadora en la parte trasera del vehículo, y fíjela de forma que no se mueva.

4.2 Ajuste pre-funcionamiento

⚠ PELIGRO

Asegúrese que la desbrozadora funciona normalmente, no le falta ninguna pieza o no tiene ninguna pieza agrietada antes de usarla.

Revise especialmente el apriete de las conexiones, tornillos y tuercas, así como pérdidas de combustible.

* En caso contrario, causará un grave accidente.

Antes de utilizar la desbrozadora, revise lo siguiente:

(a) Revise cada parte. Si encuentra alguna pieza dañada, solicite una reparación.

- Revise que no haya ninguna pieza floja, agrietada, doblada o distorsión de piezas (tuercas, tornillos, etc.)
- Revise que los elementos de corte no estén dañados.

(b) Revise que la desbrozadora funcione normalmente. Si tiene algún defecto, solicite una reparación a su distribuidor.

- Revise que el gatillo tenga juego (que vuelva a la posición de ralentí).
- Revise que el interruptor de arranque/parada funcione normalmente.

(c) Compruebe el manillar y asegúrese que no está sucio, etc. Si está sucio, límpielo.

- Revise que esté limpio siempre (sin restos de aceite o resina adheridos)
- Revise que esté seco.

(d) Compruebe el ralentí. Si no funciona correctamente, siga los pasos descritos en el manual de la unidad motriz.

- Revise que los elementos de corte no se muevan en posición ralentí.
- Revise que el funcionamiento en ralentí sea normal.

(e) Apriete las tuercas/tornillos de los elementos de corte.
Si hay alguno/a flojo, podría ocurrir un accidente.
Para apretar las tuercas/tornillos de los elementos de corte, vea "3.2 Instalación del cabezal de nylon".
Para la cuchilla metálica (opcional), vea "8. Instalación de la cuchilla metálica (opcional). En el caso de la cuchilla metálica diseñada para ser utilizada en Australia, vea el manual del kit de cuchilla diseñado para Australia.

(f) Revise el cabezal de hilo de nylon.
Para ello, vea el manual del cabezal de corte de nylon.

(g) Además de lo mencionado anteriormente, lleve a cabo también los pasos descritos en el manual de la unidad motriz.

4.3 Arranque y Parada

La desbrozadora funciona con la unidad motriz.
Vea el manual de la unidad motriz.

4.3.1 Arranque

⚠ PELIGRO	
!	**La desbrozadora debe ser puesta en marcha en una superfície firme y antideslizante.** * En caso contrario, puede caerse y producir un grave accidente.

⚠ ADVERTENCIA	
!	**La desbrozadora debe ser puesta en marcha y usada por una sola persona.** * Si más de una persona la utiliza a la vez, podría soltarse de las manos y entrar en contacto con personas u objetos, causando un accidente.

Para poner en marcha la desbrozadora, vea el manual de la unidad motriz.

4.3.2 Parada

Cuando se suelta el gatillo, la potencia del motor disminuye y el elemento de corte se para. De todas formas, éste se mantendrá en movimiento durante unos instantes, debido al efecto ventilador, y no se detendrá inmediatamente cuando suelte el gatillo.

Vea el manual de la unidad motriz para más detalles.

4.4 Precauciones en la Utilización

Cuando use la desbrozadora, observe lo siguiente, así como también “1.2 Precauciones Generales”.

■ Información General

- Si se siente cansado durante la operación, tómese un descanso. Si continua trabajando sin tomar un descanso, la desbrozadora podría estar fuera de control. O si su fatiga se ve agravada, consulte a su médico antes de usar la desbrozadora.
- La desbrozadora no está protegida contra descargas eléctricas. Disponga de una persona calificada para las tareas eléctricas y retire los alambres y cables cuando sea posible. Si todavía existen cables y/o alambres en la zona de trabajo, no use la desbrozadora.
- No corte otro material que no sea hierba, malas hierbas o arbustos.
- No haga girar el hilo de corte a más de 10,000 r/min.
- Evite que el hilo de corte impacte con objetos duros como rocas, raíces de árbol, botellas, etc..
- Cuando use la cuchilla metálica (opcional), evite rocas y tocones. Podrían generar un contragolpe, o trozos de la cuchilla y piedras, etc., podrían dispersarse y causar lesiones.

■ Revisión de la Cuchilla

- Asegúrese que el guardabarro está bien instalado, en la posición adecuada antes de empezar la operación.
- Para la cuchilla metálica (opcional), asegúrese de utilizar una cuchilla lo suficientemente afilada. Después del afilado, asegúrese que la cuchilla está bien equilibrada.
- Asegúrese que sea haya instalado el guardabarro apropiado.

■ Revisión del Área de Trabajo

- Revise que no existan objetos duros como rocas, piedras y fragmentos de metal que puedan dañar la cuchilla en el área de trabajo. Preste atención cuando use la desbrozadora cerca de vallas y postes.
- Manténgase alejado de bordes de cercas, acantilados y objetos duros.
- Tenga especial cuidado cuando trabaje en zonas resbaladizas. Tenga cuidado también con los terrenos acidentados, grilletes, raíces, zanjas o agujeros, podría tropezar o caer. No utilice la desbrozadora con lluvia.
- Para prevenir incendios, no utilice la desbrozadora en un lugar donde haya sedimento orgánico o exceso de lubricante.

■ En caso de Emergencia

- Si el elemento de corte se obstruye, pare el motor inmediatamente, y una vez se haya detenido, revise que no esté roto, doblado o agrietado. Si existe alguna anomalía, sustituya la pieza de corte.
  Revise también que el tubo del eje no esté doblado, roto o agrietado. Si existe alguna anomalía, contacte con el distribuidor.
- Cuando retire objetos extraños del elemento de corte, caja de engranaje o guardabarro, asegúrese de parar el motor con el interruptor. No ponga las manos, etc. cerca del elemento de corte mientras el motor está en marcha, ni siquiera cuando la cuchilla no está rotando. Si el cable acelerador es sujetado accidentalmente, el elemento de corte empezará a girar de repente, causando serios daños.
- Si existe algún problema como rotura del filo de la cuchilla, etc., pare el funcionamiento inmediatamente y asegúrese que no falta ninguna pieza y que ninguna pieza está agrietada. Sustituya la cuchilla incluso si ésta presenta grietas superficiales, aunque no esté dañada o desgastada.
- En caso de accidente o anomalía, la desbrozadora puede soltarse del arnés usando el dispositivo de liberación rápida.

4.5 Operación de Corte

⚠ PELIGRO

No permita que niños o animales entren en el área de trabajo de la desbrozadora (dentro de un radio de 15 metros).

* En caso contrario, podría ocurrir un accidente.

⚠ ADVERTENCIA

La desbrozadora debe ser arrancada y operada por una sola persona.

* Si es usada por más de una persona a la vez, podría soltarse de las manos, entrando en contacto con personas u objetos, causando un accidente.

Cuando se use más de una desbrozadora simultáneamente, cada operario debe mantenerse a 15 metros de distancia como mínimo de los otros operarios.

Las siguientes ilustraciones muestran ejemplos de uso de la desbrozadora. En la ilustración se muestra como usar la cuchilla metálica (opcional).

■ Método de Sujeción de la Desbrozadora

- Sujete siempre la desbrozadora con las dos manos durante el funcionamiento.
  Para prevenir accidentes debido a un uso inapropiado, sujete siempre la desbrozadora firmemente durante el funcionamiento, como se describe a continuación:
  Mano derecha: Sujeta el manillar de control trasero.
  Mano izquierda: Sujeta el manillar circular.
  (Aplicable también a personas zurdas).
- Mantenga siempre la máquina a cierta distancia del cuerpo.

■ Método de Uso

- Antes de iniciar la operación de corte, aumente la velocidad de rotación del cabezal de nylon en alrededor 5000 revoluciones por minuto. A baja velocidad de rotación hace insuficiente la tensión del hilo de nylon, no siendo eficiente la operación de corte.
- Haga pivotar el cuerpo de lado a lado y corte la hierba desde el lado derecho al izquierdo.
  La pieza de corte gira en sentido antihorario.
  Cortando de izquierda a derecha, si el elemento de corte tropezara con algún objeto duro como piedras, raíces, etc., podría lanzarlos en una dirección inesperada.
- El rango de corte apropiado es el siguiente:
  Cabezal de nylon: Punta del hilo de nylon
  Cuchilla metálica: Equivalente a 2/3 de la punta de la cuchilla

■ Comportamiento prohibido

- No sostenga la desbrozadora en su lado izquierdo.

▶▶Nota

- Esta desbrozadora está diseñada para que el operador la sujete en su lado derecho durante la operación.

- No utilice la desbrozadora sujetándola en una posición más alta que su cintura.

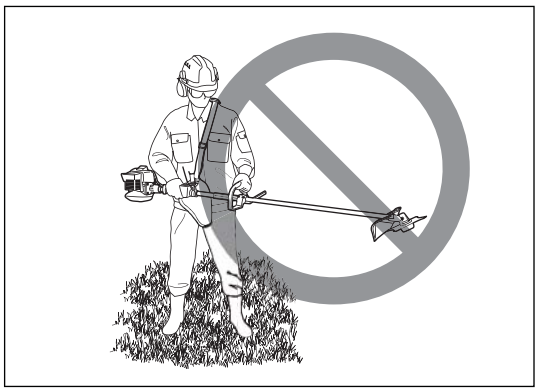

4.6 Liberar el Hilo de Nylon

Liberar hilo de nylon del carrete.

▶▶Nota

- Tenga cuidado cuando libere el hilo de nylon. El hilo de nylon se podría haber cortado en trozos, y estos se podrían esparcir mientras realiza la operación.

1 **Cuando el hilo de nylon se acorta lleve el motor a aprox. 6000 rpm. Luego golpée ligeramente el botón inferior del carrete [1] contra la superficie del suelo y el hilo [2] saldrá del carrete.**

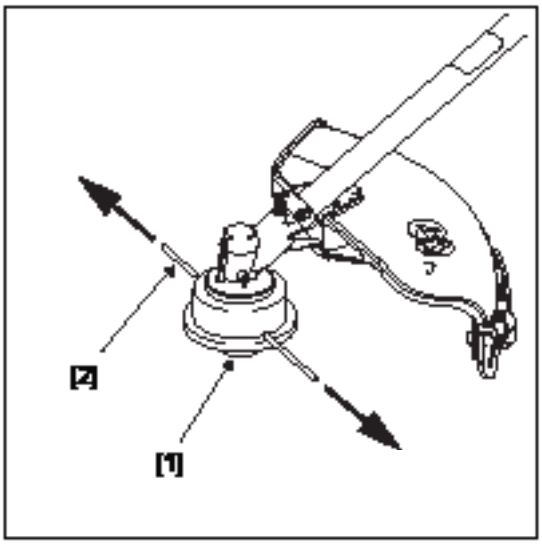

▶▶ Nota

- Si el hilo de nylon no sale cuando se está haciendo presión contra el suelo, ajuste el carrete de hilo o sustitúyalo.
  (Vea "5.3.1 Sustitución del Hilo de Nylon".)

4.7 Acciones después del Funcionamiento

Después de usar la desbrozadora, lleve a cabo las siguientes acciones:

1 **Seleccione la opción OFF en el interruptor de arranque/parada para parar el motor.**

2 **Apriete todas las tuercas, pernos y tornillos excepto los que ajustan el carburador.**

3 **Almacene la desbrozadora de acuerdo con “6. Almacenaje”.**

5. Mantenimiento

⚠ ADVERTENCIA	
	Antes de realizar el mantenimiento, reparación o limpieza, apague el motor y desinstale el accesorio de la unidad motriz. * Si el motor se pone en marcha, manos o dedos podrían sufrir cortes debido al movimiento de la cuchilla.
	No efectúe ningún mantenimiento o reparación que no sea el descrito en el manual de instrucciones. Consulte a su distribuidor. * En caso contrario, puede ocurrir un accidente.

Los componentes para el mantenimiento del accesorio se describen a continuación.
Para el mantenimiento de la unidad motriz, vea el manual de la unidad motriz.

■ Cuadro de Mantenimiento

Elemento	Cada dia	Cada 20 horas o 3 meses	Cuando sea necesario	Refiérase
Inspección del elemento de corte	○			Refiérase a 5.1.1
Apriete de tornillos y tuercas	○			Refiérase a 5.1.2
Retirada de objetos extraños	○			Refiérase a 5.1.3
Engrase		○		Refiérase a 5.2.1
Sustitución del hilo de nylon			○	Refiérase a 5.3.1

5.1 Cada utilización

5.1.1 Inspección de los elementos de Corte

Revise lo siguiente:

- El hilo de corte o la cuchilla (opcional) no están rotos, sueltos o doblados.
- Que el borde de la cuchilla metálica (opcional) no está redondeado.
- Que la cuchilla metálica (opcional) esté afilada.
- Que no haya grietas o rebabas en la cuchilla metálica (opcional).

En caso de averia, contacto con el distribuidor.
Si los dispositivos de corte empiezan a estar degradados, por ejemplo, la cuchilla metálica (opcional) se atasca frecuentemente con la maleza, ésta debe ser afilada de nuevo o sustituida.
Para el afilado o sustitución, contacte con el distribuidor.

5.1.2 Apriete de tuercas y tornillos

Revise el apriete de las tuercas y tornillos.
Si están flojos, apriételos de forma segura.

5.1.3 Retirada de objetos extraños

Retire los objetos extraños adheridos a la parte A de la caja de engranaje (vea “3.2 Instalación del cabezal de nylon”) y el motor.
Si el elemento de corte está enredado con cintas, cables y hierbas etc., retire todos esos objetos.

5.2 Cada 20 horas o 3 meses

5.2.1 Engrase

Suministre grasa a través del engrasador cada 20 horas.
Utilice MOLYNOC AP2 di JX Nippon Oil & Energy o un producto equivalente.

▶▶ Nota

- No cambie el tornillo negro cerca de la apertura de la sonda.
  (no se puede ajustar con la herramienta suministrada).
  Esta es una pieza mecánica para la mejora de la seguridad.

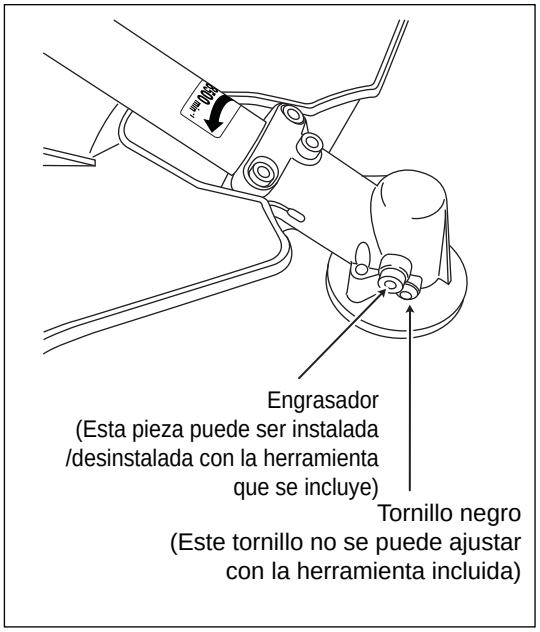

5.3 Cuando sea necesario

5.3.1 Sustitución del hilo de nylon

1 **Coloque el interruptor de arranque/parada en la posición OFF para parar el motor.**

2 **Póngase los guantes.**

3 **Pulse las lengüetas de retención [1] (en 2 puntos) hacia adentro y quite la tapa [2].**

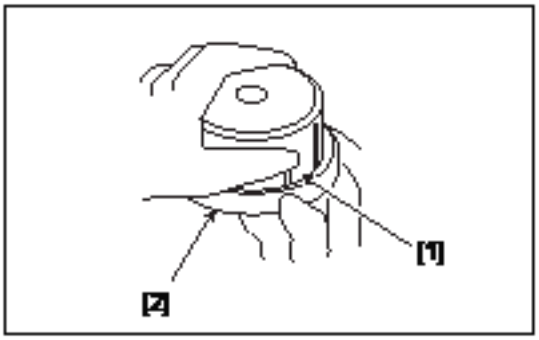

4 **Retire el carrete [3].**

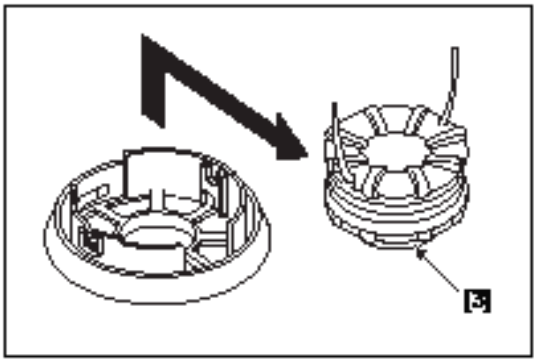

5 **Cuando el cable de hilo de nylon esté casi agotado.**

(1) Retire el hilo que queda en el carrete.

(2) Enrolle el hilo nuevo de acuerdo con los procedimientos 7 y siguientes.

Cuando el hilo de la bobina esté pegado.

(1) Retire el hilo completo así como los restos desechos y trozos .

(2) Envuelva de nuevo el hilo retirado de acuerdo con los procedimientos 7 y siguientes.

6 **Doble el hilo [4] dejando un extremo 12cm más largo que el otro y engánchelo en la muesca central del carrete [5].**

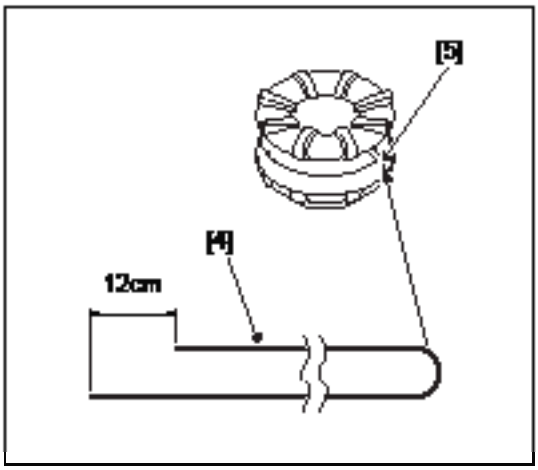

7 **Enrolle el hilo firmemente en la ranura del carrete y en la dirección correcta.**

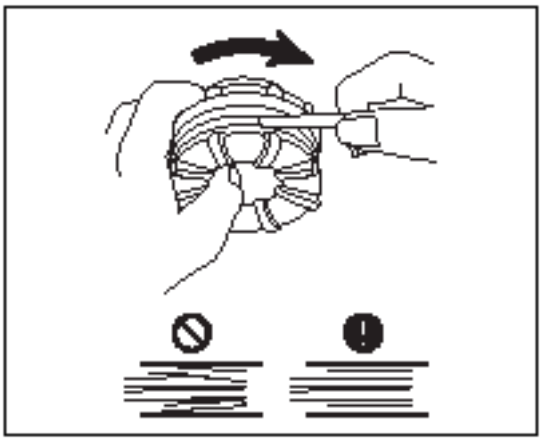

▶▶ Nota

- Enrolle el hilo de nylon de forma regular. Asegúrese de envolver de forma regular.

8 **Cuando el hilo [4] se enrolla hasta el final, fijar ambos extremos del hilo en el rebaje respectivo [5] del carrete para mantener el hilo de una manera provisional, dejando los extremos del hilo [4] sobre 10 cm más largos del rebaje.**

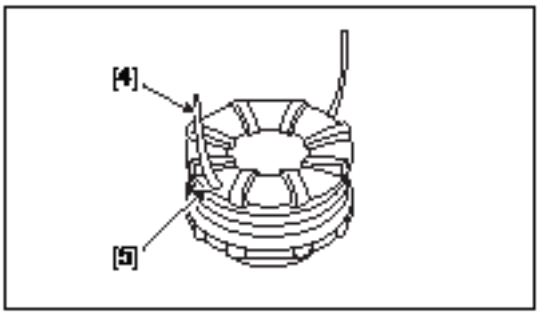

9 **Alinear los rebajes del carrete con las ranuras de los ojales y posicionar la tapa del carrete.**

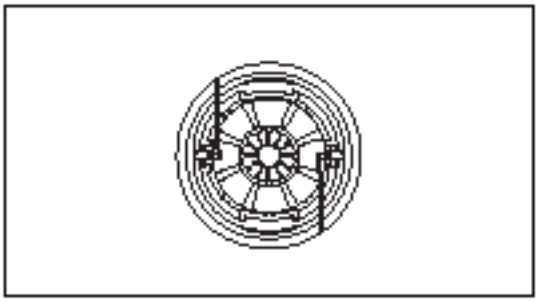

10 Tire del hilo [4].

(1) Retire del hilo [4] del rebaje.

(2) Páselo a través de la ranura del ojal respectivo.

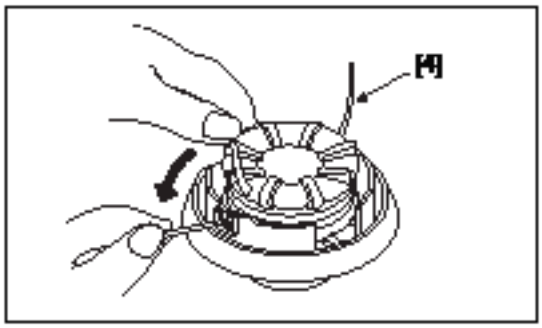

11 Encaje la tapa y la carcasa.

(1) Alínee los ojales con las ranuras de la carcasa.

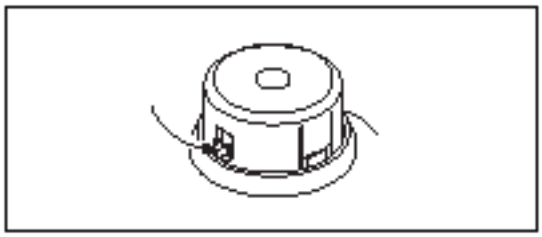

(2) Alínee las lenguetas de la tapa en los alojamientos respectivos [6] hasta que queden fijadas.

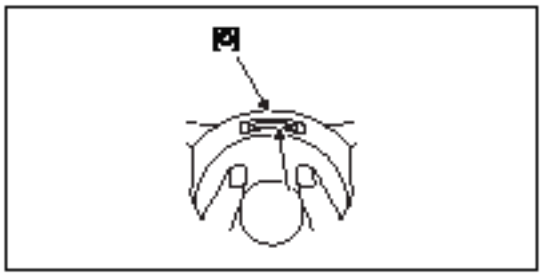

Nota

- Asegúrese de que las lengüetas han quedado bien fijadas, de lo contrario podría abrirse la tapa del cabezal durante el funcionamiento.

6. Almacenaje

⚠ PELIGRO	
!	**Almacene la grasa en un lugar fuera del alcance de los niños.** Consérvela en un recipiente, de forma que no se derrame, y asegúrese de distinguir el contenido del recipiente. ● Si se ingiere accidentalmente, la persona sufrirá malestar físico.

⚠ ADVERTENCIA	
⊘	**Cuando almacene el accesorio colgado del gancho del tapón del tubo, etc., no tire de él ni lo balancee.** O, colóquelo en un estante lo suficientemente resistente. * En caso contrario, éste caerá, causando graves daños.

⚠ PRECAUCIÓN	
⊘	**No deseche la grasa en un río, mar o en el suelo.** * En caso contrario, dañará el medio ambiente.
!	**Lleve guantes cuando manipule los elementos de corte durante su sustitución, etc.** * En caso contrario, las manos o dedos podrían sufrir daños debido al contacto con los ángulos o puntas afiladas de la cuchilla.
	Cuando almacene el accesorio, y éste lleve montada la cuchilla metálica (opcional), instále el protector para cuchilla (opcional): * En caso contrario, ésta podría causar daños al operario debido al contacto con la cuchilla.
	Cuando almacene el accesorio, hágalo en un lugar fuera del alcance de los niños y animales. * En caso contrario, si éste cae, podría causar graves lesiones debido al contacto con la cuchilla metálica (opcional).

Después del funcionamiento o cuando se disponga a almacenar la desbrozadora, siga el procedimiento a continuación. Para procedimientos a seguir después del funcionamiento de la unidad motriz o método de almacenaje, vea las instrucciones de la unidad motriz.

1 **Desinstale el accesorio de la unidad motriz.**

2 **Revise que el elemento de corte [1] no esté dañado.**

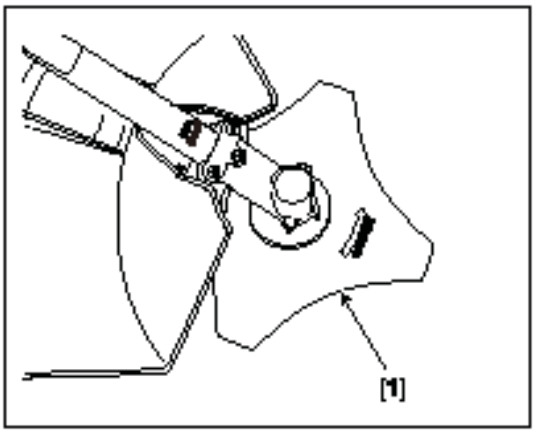

3 **Si trabaja con la cuchilla metálica (opcional), instálele el protector para el transporte (opcional) [2].**

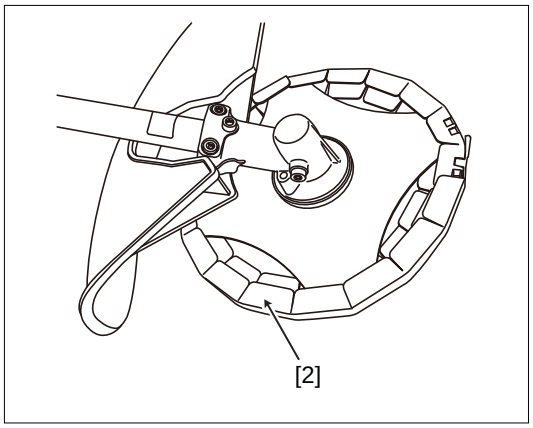

4 **Inserte el gancho [5] del tapón del tubo [4] en el agujero del tubo del eje [3].**

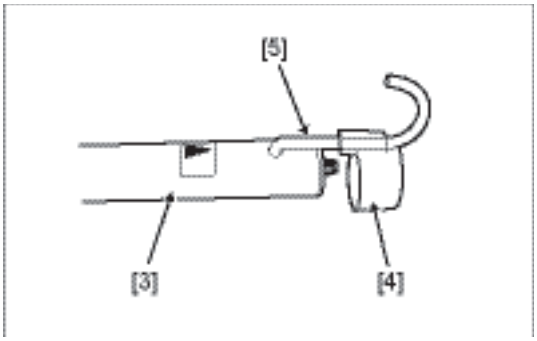

5 **Ponga el tapón del tubo [4] en el tubo del eje [3].**

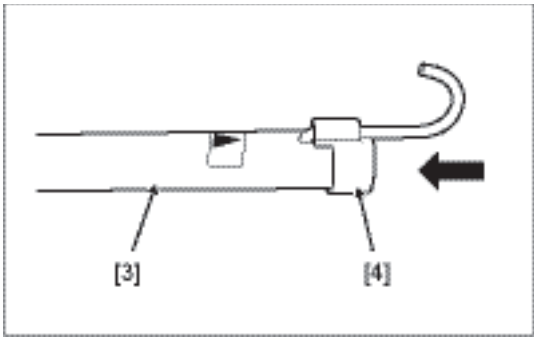

6 **Póngase los guantes antes de la limpieza.**

7 **Límpie el accesorio. Retire las manchas y suciedad con un paño.**

8 **Almacene la desbrozadora en un sitio con las siguientes características.**

(a) **Lugar cerrado con llave.**

(b) **Lugar alto fuera del alacance de los niños y otras personas no autorizadas.**

(c) **Lugar seco, fresco y oscuro.**

7. Eliminación de Residuos

Para la eliminación de residuos, infórmese sobre los estándares y regulaciones de su región. Si tiene alguna duda, contacte con el distribuidor.

8. Instalación de la cuchilla (opcional)

Las siguientes instrucciones muestran el proceso a seguir para instalar la cuchilla metálica (opcional).

▶▶ Nota

- Las cuchillas metálicas, tapas de cuchilla, protectores para tuercas y tuercas se venden por separado. Para adquirirlos, contacte con su distribuidor.
- Asegúrese de utilizar piezas originales.
- Para instalar la cuchilla diseñada para ser utilizada en Australia, refiérase al manual del kit de cuchilla diseñado para utilizarse en Australia.

1 **Pare el motor, y desinstale el accesorio desbrozadora de la unidad motriz.**

2 **Póngase los guantes.**

3 **Desinstale el cabezal de nylon [1].**

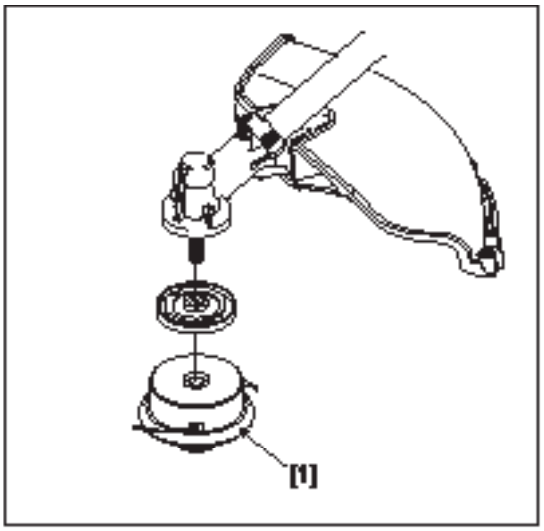

4 **Afloje los tornillos para fijar protector del cabezal [2], y desinstálelo [3] del protector de la cuchilla [4].**

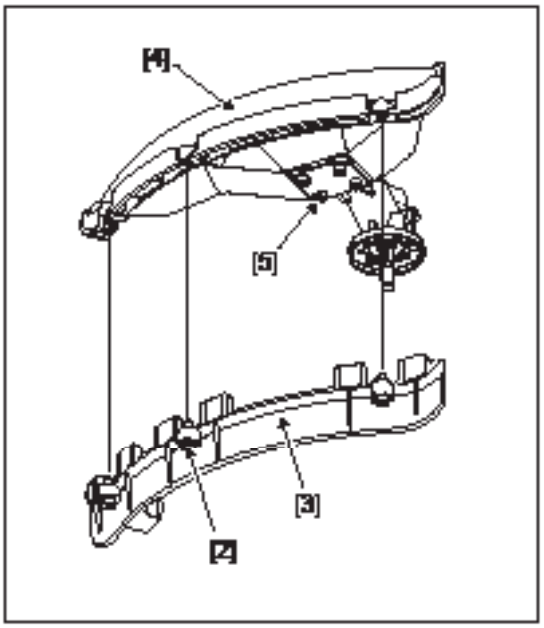

▶▶ Nota

- Los tornillos fijados en el protector del cabezal de nylon [2] no pueden ser retirados del protector [3].
- Guarde el protector del cabezal de nylon [3] con cuidado.
- No retire los tornillos para fijarlo [5] del protector de la cuchilla.

5 **Retire los restos de sustancias como hierbas y piedras adheridas en la caja de engranaje. [6].**

⚠ PRECAUCIÓN	
!	**Retire los objetos extraños.** * Si el accesorio se utiliza sin retirar los objetos extraños adheridos, podría causar serios daños o daños a la caja de engranaje.

6 **Alínee el agujero central de la cuchilla metálica [A] con el soporte de la cuchilla [7] e instálelo en la caja de engranaje [6].**

⚠ PRECAUCIÓN	
!	**Alínee el centro del orificio de la cuchilla metálica con el soporte de la cuchilla.** * De lo contrario, la desbrozadora podría sufrir o causar daños debido a la vibración excesiva o aflojamiento de la tuerca.

7 **Instále la tapa de la cuchilla [B] y el protector de la tuerca [C].**

8 **Inserte la llave allen [9] en el agujero [8] para fijar el eje [6], de forma que quede alineado con la ranura u orificio del soporte de la cuchilla [7].**

9 **Gire la tuerca [D] con una llave en sentido antihorario para fijar el eje de salida.**

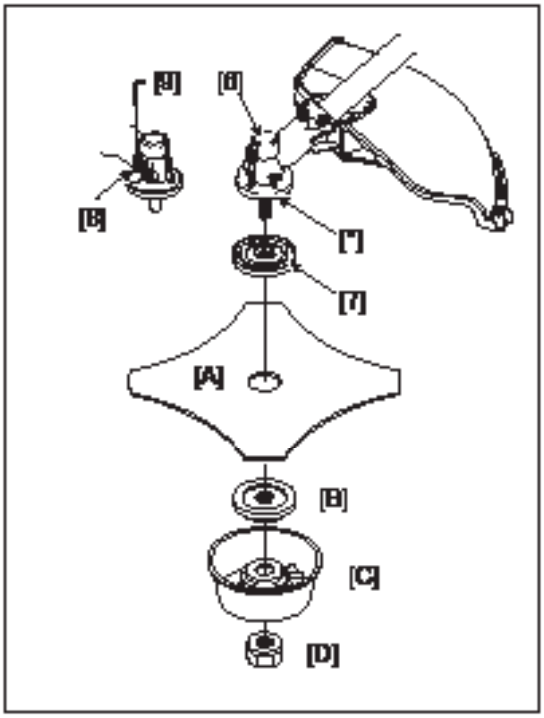

▶▶ Nota

- La dirección de apriete/afloje de esta tuerca [D] es la opuesta a la de una tuerca regular.
- La desinstalación pues, debe realizarse en sentido contrario al de instalación.

Instale la tapa de la cuchilla [B] y el protector de la tuerca [C].

9. Solución de Problemas

En caso de averia, vea la tabla a continuación.

⚠ PELIGRO

Cuando necesite solucionar un problema, apague el motor y luego desinstale el accesorio de la unidad motriz.

* Si el motor empieza a funcionar durante la operación, la cuchilla podría cortar manos o dedos.

Problema	Causas	Medidas
La desbrozadora no arranca.	Hay poco o no hay carburante.	Reposte o sustituya el carburante, haga referéncia al manual de la unidad motriz.
	El motor no funciona.	Vea el manual de la unidad motriz.
	El interruptor de arranque/ parada está en posición “off”.	Coloque el interruptor de arranque/ parada en posición “on”.
La potencia de salida no es suficiente.	El cable del acelerador no está bien ajustado.	Vea el manual de la unidad motriz.
	El motor no funciona.	Vea el manual de la unidad motriz.
La vibración es excesiva.	El accesorio no está en la posición de equilibrio adecuada.	Contacte con el distribuidor.
	El accesorio no está bien instalado a la unidad motriz.	Revise la instalación.
	El accesorio no está bien sujeto a la unidad motriz.	Contacte con el distribuidor.
	El tubo del eje está doblado.	Contacte con el distribuidor.
	El elemento de corte está agrietado o roto.	Contacte con el distribuidor.
	Los tornillos/tuercas de montaje del mango están flojos.	Revise el apriete de los tornillos/tuercas de montaje.
El escape hace más ruído de lo normal.	El motor no funciona.	Vea el manual de la unidad motriz.
La cuchilla está desafilada.	La cuchilla metálica (opcional) está deteriorada.	Contacte con el distribuidor para afilarla o sustituirla por una nueva.
El elemento de corte no se para, aún cuando se reduce la velocidad del motor.	El motor no funciona.	Vea el manual de la unidad motriz.
El elemento de corte no se mueve, aún cuando se incrementa la velocidad del motor.	El piñón está desgastado.	Contacte con el distribuidor.
La desbrozadora no se para.	El motor no funciona.	Vea el manual de la unidad motriz.

10. Servicio Post-Venta

Para reparaciones, métodos de uso o limpieza, contacte con el distribuidor.

■ Cuando solicite una reparación

Si existe algún problema, trate de encontrar la causa y tomar las medidas descritas en “9. Solución de Problemas”. Si éstas no solucionan el problema, contacte con el distribuidor.

■ Contacto para reparaciones

Contacte con el distribuidor que le suministró la desbrozadora para reparaciones.

Registre el Nº de serie (Vea “2.5 Localización del modelo y Nº de serie) en el espacio designado abajo. Necesitará el Nº de serie cuando pida repuestos y/o cuando haga alguna consulta técnica o sobre garantías.

Información Necesaria	
Nombre del producto	Accesorio desbrozadora
Código de Modelo & Nº de serie	SBCE - SBCU -
Fecha de compra	
Nombre del distribuidor donde adquirió el accesorio	
Descripción de la avería	(Proporcione tantos detalles como sea posible)

11. Datos técnicos

		Modelo	**SSBC** (Europa)		**SSBC** (Australia)	
		Unidad Motriz	**UMC425E**	**UMC435E**	**UMC425U**	**UMC435U**
		Manillar	SIMPLE	SIMPLE	SIMPLE	SIMPLE
a)	Peso (sin el accesorio de corte, protector y unidad motriz)	kg	1,6		1,4	
	Largo (sin el accesorio de corte y unidad motriz)	mm	725		725	
	Accesorio de corte (tipo, diámetro de las cuchillas)	mm	φ420 (Cabezal de nylon)		φ420 (Cabezal de nylon)	
	Revoluciones de giro máximo	min^{-1}	6900	6900	6900	6900
b)	Nivel de vibraciones (según la norma EN ISO 22867) (Cabezal de nylon) Aplicable sólo en Europa	Frontal m/s^2	5,8	5,5	-	-
		Incertidumbre	2,3	2,2	-	-
		Trasera m/s^2	5,8	6,8	-	-
		Incertidumbre	2,3	2,7	-	-
c)	Nivel de presión acústica (de conformidad con 2006/42/EC) (Cabezal de nylon) Aplicable sólo en Europa	dB(A)	97	97	-	-
		Incertidumbre	1	1	-	-
d)	Nivel de potencia acústica (de conformidad con 2000/14/EC) (Cabezal de nylon) Aplicable sólo en Europa	dB(A)	111	110	-	-
		Incertidumbre	1	1	-	-

Declaración de Conformidad CE
(Aplicable sólo en Europa)

Fabricante NIKKARI CO.,LTD.
Dirección 465-1,Saidaiji-Kawaguchi,Higashi-ku,Okayama,704-8125
País JAPÓN

Tipo Accesorio Desbrozadora
Modelo SSBC
Nº de serie SBCE-1000001 ~

Declara, que la siguiente maquinaria cumple con todos los requisitos esenciales en materia de salud y seguridad de la Directiva EC

2006/42/EC
2004/108/EC
2000/14/EC modificada 2005/88/EC

Se han aplicado las siguientes normas
EN ISO 12100:2010
EN ISO 11806-1:2011
EN ISO 14982:2009

Unidad Motriz Aprobada
UMC425E
UMC435E

Nivel de potencia acústica garantizada (de conformidad con 2000/14/EC)
Utilizzare con UMC425E 112 dB(A)
Utilizzare con UMC435E 111 dB(A)

Emitida:
El 1 de Octubre de 2012
Nombre y título de la persona que firma: Hiroshi Sugimoto
Presidente
Firma del fabricante H. Sugimoto

Persona autorizada a cumplimentar el documento técnico
Honda Motor Europe Ltd. Aalst Office
Wijngaardveld 1 (Noord V), 9300 Aalst
Bélgica

Octubre 2012
E1381-0